公差Tolerance	±0.05	±0.1	±0.2	±0.3	±0.5	±0.05	±0.5°
尺寸范围 Dimension Range	0-10	10-20	20-50	50-100	>100	D<20	0-180°
	线型/Linear					孔Hole	角度Angle
	未注尺寸公差/Tolerance unless specified						

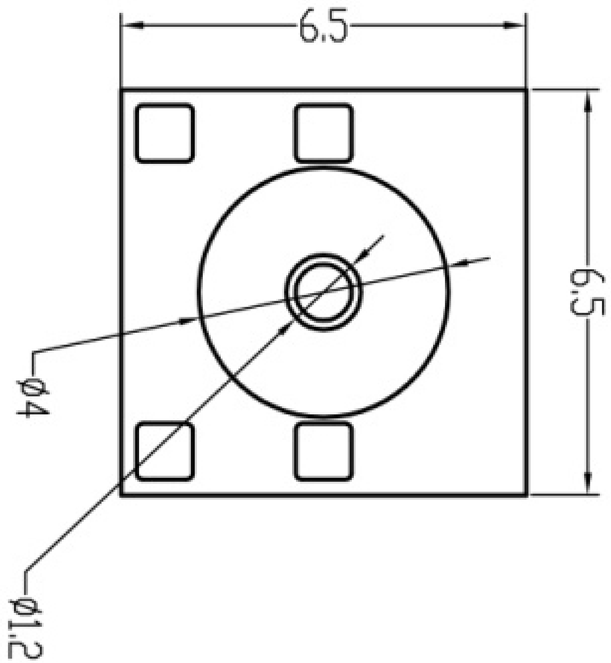

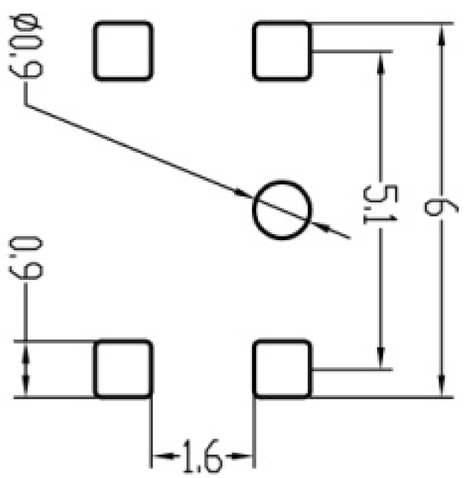

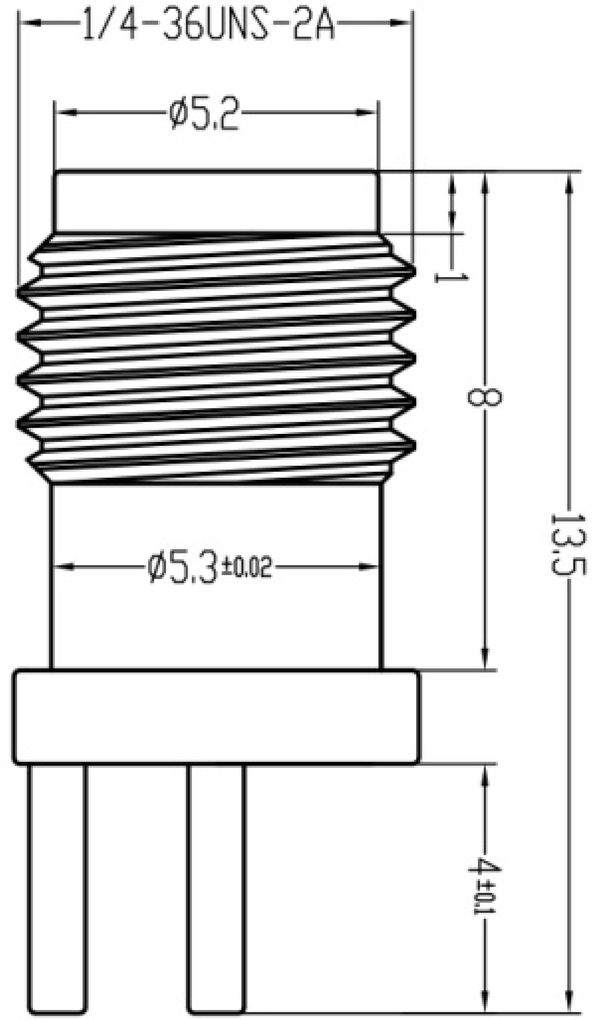

深圳市蝙蝠无线技术有限公司

名称 Title:	材料 Material:	处理 Treat:	名称 Title:	SMA-KE 正脚		型号 Model	BWSMA-KE-P001
内导体	铜	镀金	系列 Series:	SMA	绘图 Drawn		
绝缘体	聚四氟乙烯		颜色 Color:	金	比例 Scale:	1:8	
外导体	铜	镀镍	版本 Version:	A	单位 Unit:	MM	